REPÈRE #

MODELE #

NOM #

SIS #

AIA #

Eplucheuses T8E - 8kg - Plateau et cylindre abrasifs - Chambre amovible et panier filtre

603506 (DT8EFB) T8E -8 kg - 220-240V/1/50-60

Caractéristiques principales

- Chambre de nettoyage amovible, en inox, contenant le plateau de nettoyage qui sert en même temps de récipient pour transporter les légumes.
- Poignée douchette amovible, clipsée sur le couvercle et destinée au nettoyage de la machine.
- Boutons : Rouge : OFF _ Vert : ON
- Temps d'épluchage préréglé à 3 minutes. Un relais temporisé réglable permet de modifier ce paramètre.
- S'adapte facilement sur sa table support (en option), l'arbre d'entraînement étant ajusté au centre du plateau.
- Les parties démontables sont lavables au lave-vaisselle professionnel.
- Peut être installé sur un plan de travail ou sur une plonge.
- Livré avec :
  -plateau abrasif et cylindre abrasif en standard.
- Adaptée pour 80-150 repas par service.
- Filtre intégré, amovible pour le nettoyage.

Construction

- 1 vitesse : 305 tr/min.
- Boutons de commande étanches IP55.
- [NOT TRANSLATED]

Accessoires inclus

- 1 X Plateau abrasif PNC 653316
- 1 X Panier filtre pour éplucheuse T8E et laveuses à coquillages T5M/T8M PNC 653514

Accessoires en option

- Plateau abrasif PNC 653316 ❑
- Panier d'essorage PNC 653495 ❑
- Table support inox (lxpxh : 420x420x505) PNC 653496 ❑
- Panier filtre pour éplucheuse T8E et laveuses à coquillages T5M/T8M PNC 653514 ❑

APPROBATION:

T8E - 8kg - Plateau et cylindre abrasifs - Chambre amovible et panier filtre
Eplucheuses

Eplucheuses
T8E - 8kg - Plateau et cylindre abrasifs - Chambre amovible et panier filtre

Avant

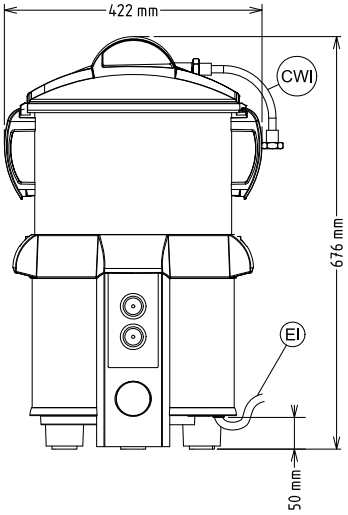

Côté

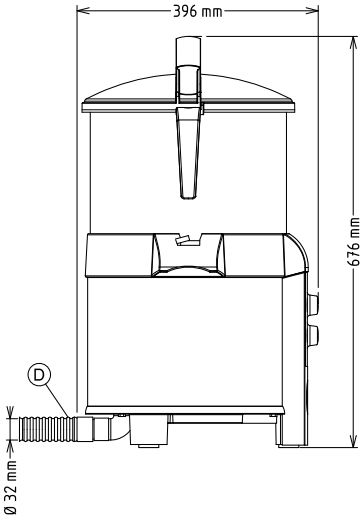

CWI1 = Raccordement eau froide
D = Vidange
EI = Connexion électrique

Dessus

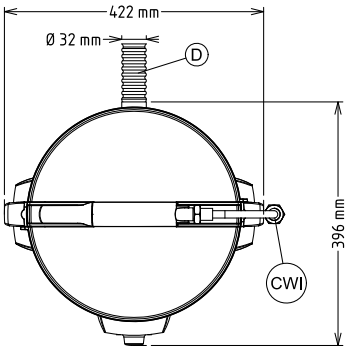

Électrique

Voltage :	
603506 (DT8EFB)	220-240 V/1N ph/50/60 Hz
Total Watts :	0.37 kW

Capacité

Rendement :	130 kg/heure
Capacité	8 litre

Informations générales

Largeur extérieure	422 mm
Profondeur extérieure	396 mm
Hauteur extérieure	676 mm
Poids net (kg) :	23.5
Epluchage pomme de terre :	130 kg/h

La societe se reserve le droit de modifier les specifications techniques sans préavis.